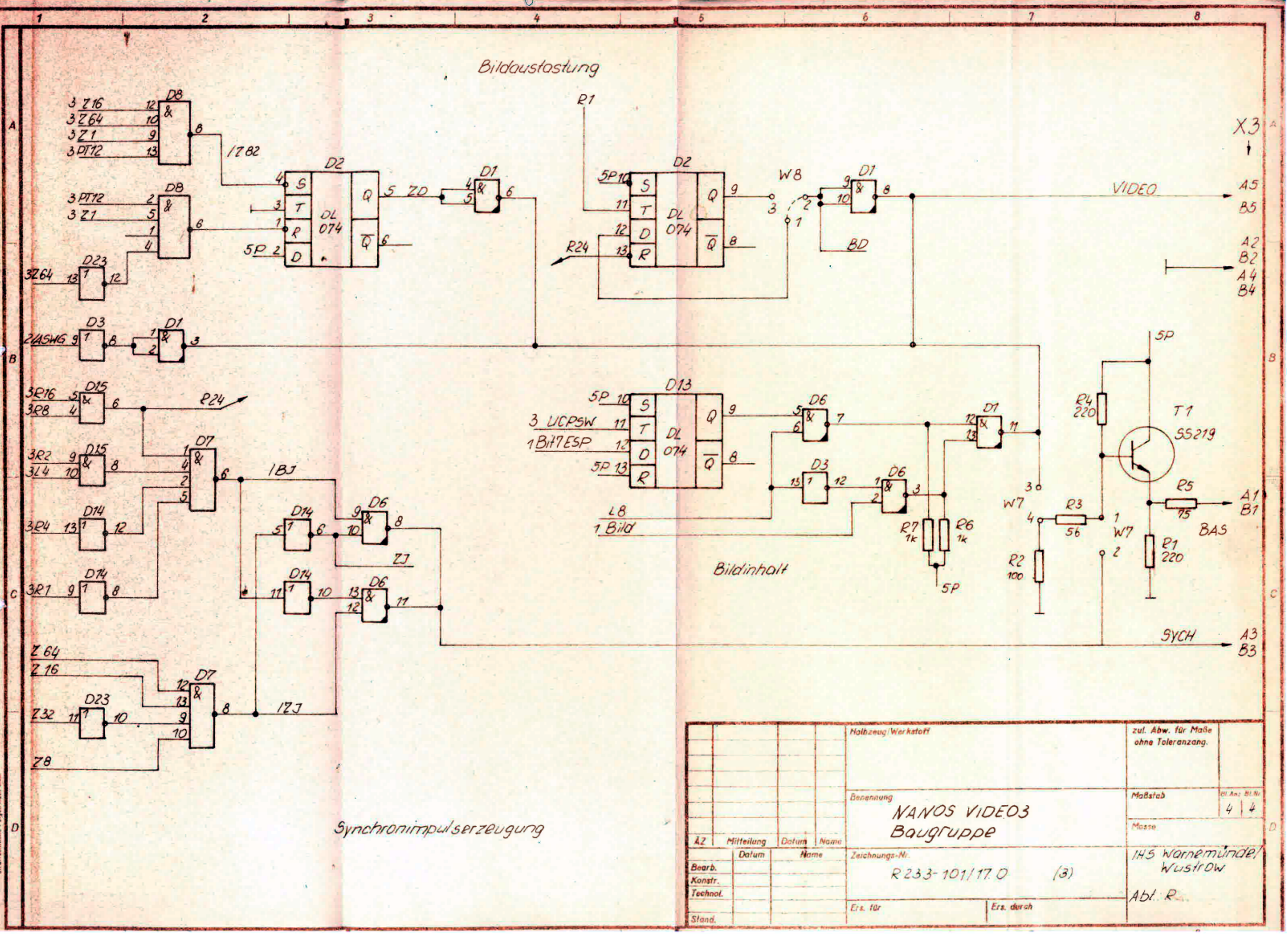
Bildaustastung
D8
3 Z16
3 Z64
3 Z1
3 PT12
/Z82
D2
DL 074
S
T
R
D
Q
5 ZD
D1
5P
R1
R24
W8
VIDEO
BD
X3
A5
B5
A2
B2
A4
B4
D23
3Z64
D3
2ASWG
D15
3R16
3R8
3R2
3L4
D14
3R4
3R1
D7
/BJ
ZJ
/ZJ
Z64
Z16
Z32
Z8
D13
3 UCPSW
1 Bit7ESP
L8
1 Bild
Bildinhalt
R7 1k
R6 1k
W7
R3 56
R2 100
R4 220
T1
SS219
R5 75
R1 220
BAS
A1
B1
SYCH
A3
B3
Synchronimpulserzeugung
Halbzeug/Werkstoff
zul. Abw. für Maße ohne Toleranzang.
Benennung
NANOS VIDEO3
Baugruppe
Maßstab
Bl. Anz. Bl. Nr.
4 4
Masse
Änd. Mitteilung Datum Name
Bearb.
Konstr.
Technol.
Stand.
Zeichnungs-Nr.
R 233-101/17.0 (3)
Ers. für
Ers. durch
IHS Warnemünde/Wustrow
Abl. R.